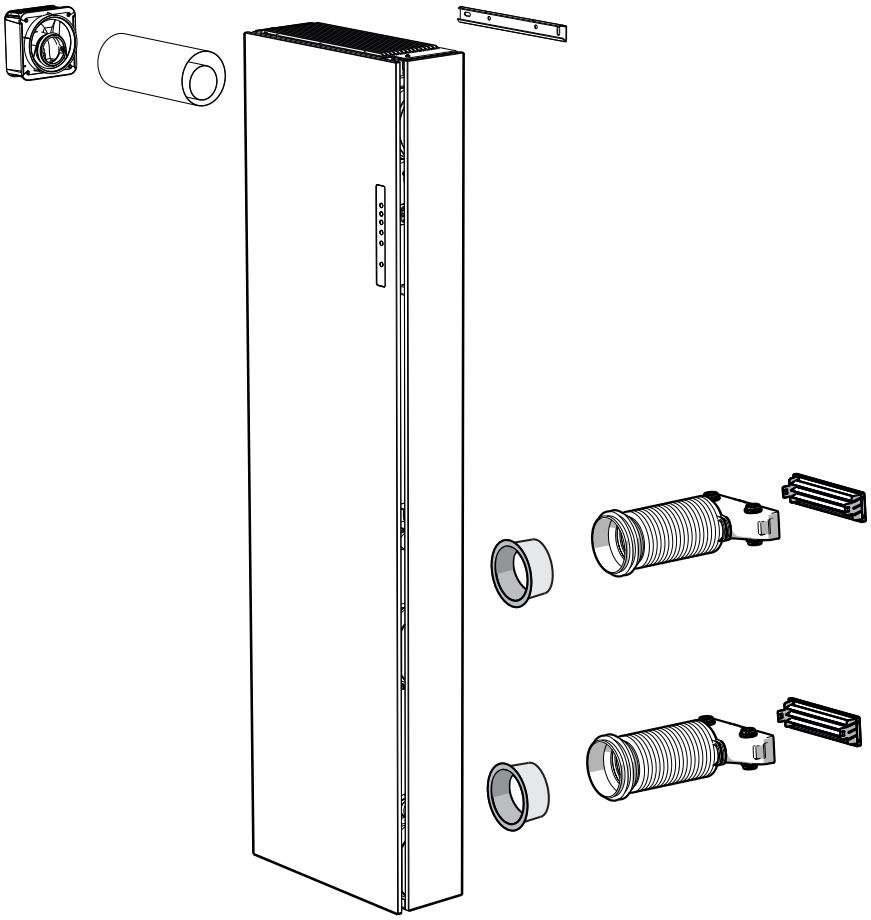

ClimaRad®

Ventura V1D
Installatiehandleiding

2024.001

Maatvoering Ventura V1D

Technische informatie:

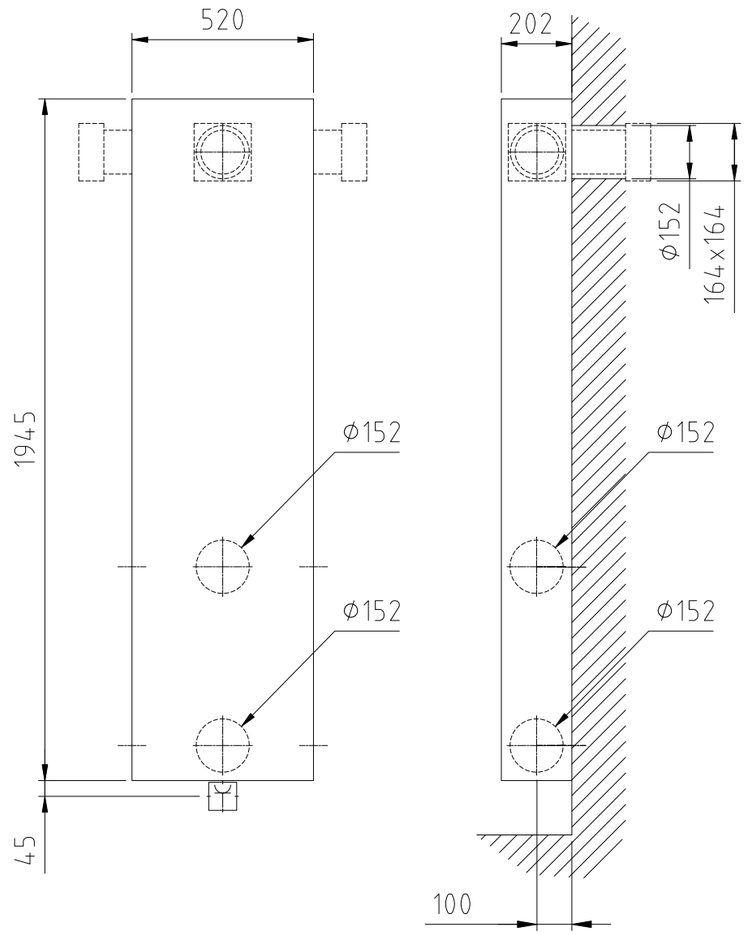

Nb. Bij toepassing van modbusbekabeling: dubbele inbouwdoos toepassen, horizontaal gemonteerd

Plaatsbepaling Ventura V1D

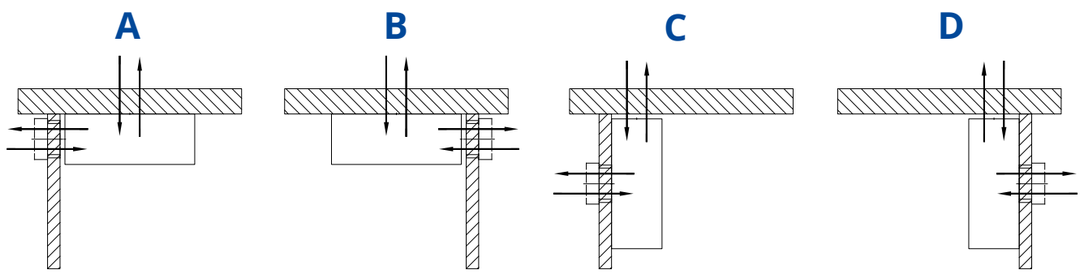

A	B	C	D
achteraansluiting externe ruimte links	achteraansluiting externe ruimte rechts	rechter zijaansluiting	linker zijaansluiting

Plaatsen boormal en gaten boren

Eisen bij installatie

- Stijve en sterke muurconstructie achter de bevestigingspunten.
- Het toestel moet vrij kunnen uitblazen aan de bovenkant en vrij lucht aan kunnen zuigen aan de zijkanten.
- Onderkant boormal = onderkant toestel.
- Afstand afgewerkte vloer tot onderkant boormal x ≥ 90 mm. Let op eventueel aanwezige plint.
- Boven het toestel moet 100 mm vrije ruimte aanwezig zijn.
- Naast het toestel moet aan één zijde minimaal 300 mm vrije ruimte zijn, dit in verband met het plegen van onderhoud.
- Gaten ten behoeve van muurdoorvoeren altijd afwaterend boren.
- Toestel optillen aan kopse kanten i.v.m. magneetbevestiging voorplaat.
- Geaarde wandcontactdoos is vereist.

A/B

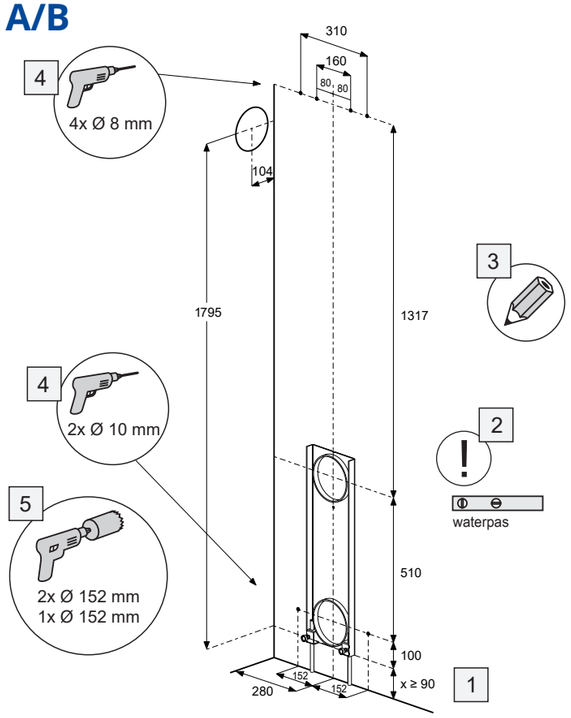

Advies bij plaatsing C/D

- Penantbreedte waalformaat rooster >300 mm.
- Penantbreedte opbouwrooster >250 mm.

C/D

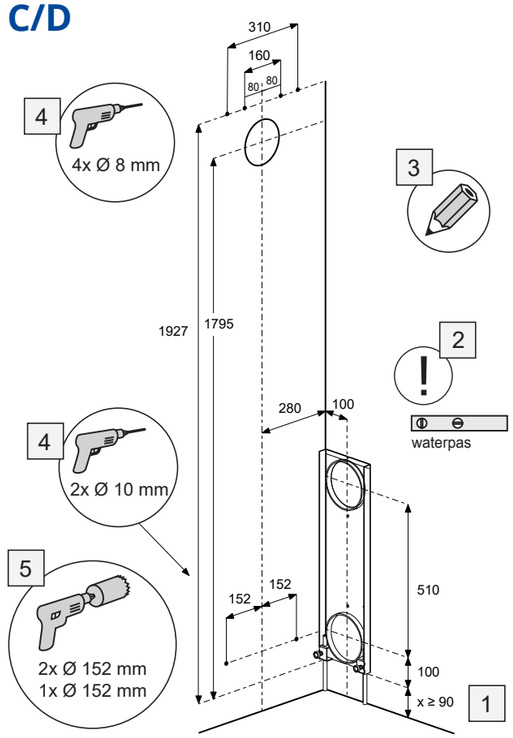

Muurdoorvoeren en -rooster buitenmuur (Ø150)

Voor de muurdoorvoeren van de ClimaRad Ventura V1D zijn er 3 opties:

- Waalformaat - inmetselen behuizing.
- Waalformaat - baksteen verwijderen (pagina 6).
- Opbouwrooster t.b.v. gevelbeplating - gaten boren in buitenmuur (pagina 7).

De opties worden hierna beschreven.

Flexibele muurdoorvoer

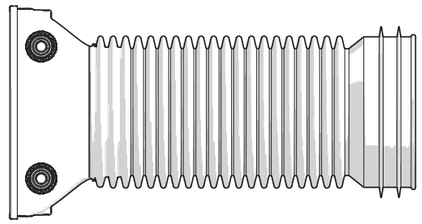

voor waalformaat
muurdiktes 120-450 mm

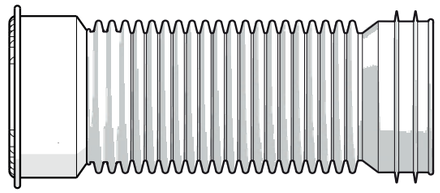

voor opbouwformaat
muurdiktes 120-450 mm

01

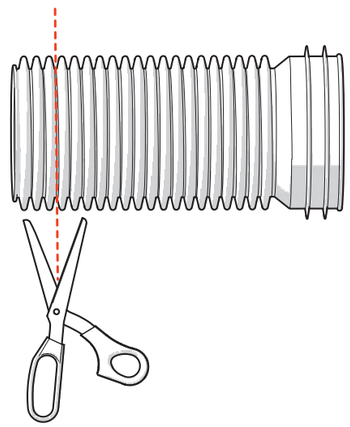

Knip het gedeelte van de muurdoorvoer, dat bij de eerste stap is berekend, af.

02

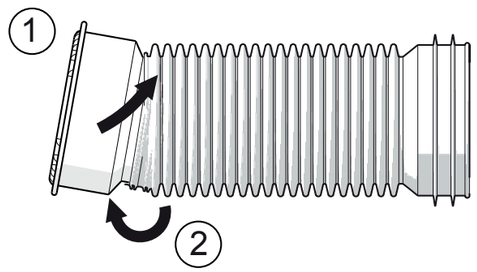

Plaats de behuizing in de balg (1).
Trek de balg over de behuizing (2).

Waalformaat: baksteen verwijderen

Waalformaat doorvoer en rooster plaatsen in buitenmuur

Bij opbouwrooster ga naar pagina 7

01

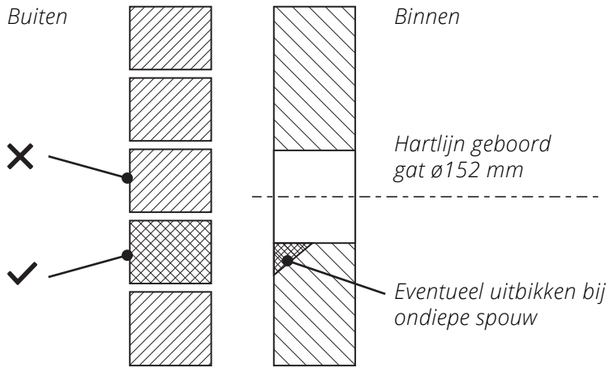

Selecteer te verwijderen baksteen (altijd afwaterend).

02

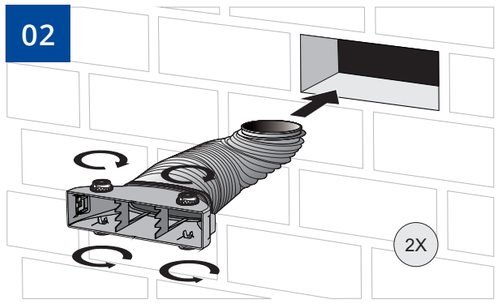

03

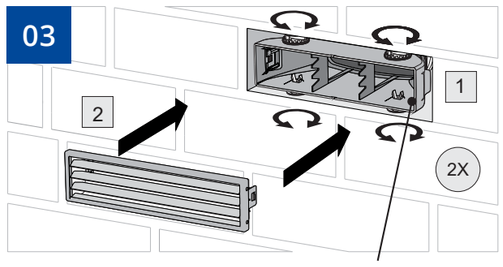

Voorkant rooster gelijk met de steen.

**Werk de voeg netjes af met voegsel*

04

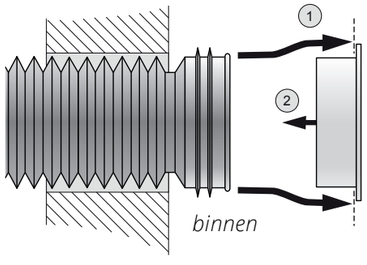

Plaatsen muurringen binnenmuur.

Opbouwrooster: gaten boren in buitenmuur

Opbouw doorvoer en rooster plaatsen in buitenmuur

Bij waalformaat ga naar pagina 6

01

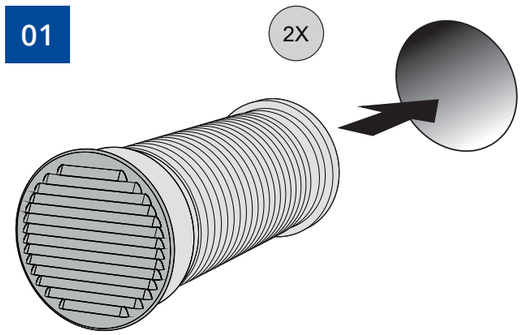

02

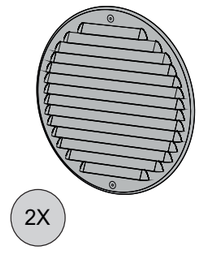

Rooster eventueel vastzetten met popnagel of schroef.

03

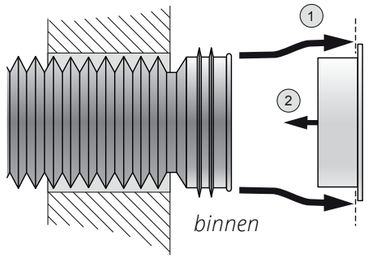

Plaatsen muurringen binnenmuur.

Monteren Ventura V1D

Ontgrendel en verwijder de zijbekleding van het toestel door de inbusschroef te verwijderen aan de bovenzijde.
Wanneer het zijpaneel benodigd is aan de andere zijde van het toestel, dienen de beugels verplaatst te worden. Zie de instructie op pagina 12
Let op: bij uitvoering Modbus aansluiting= het Modbus nummer (MB) is te vinden op de sticker aan de zijkant of onderkant van de unit bij het serienummer.

A/B

01

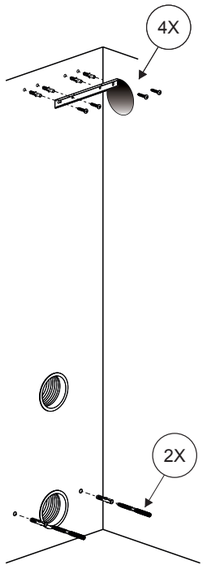

02

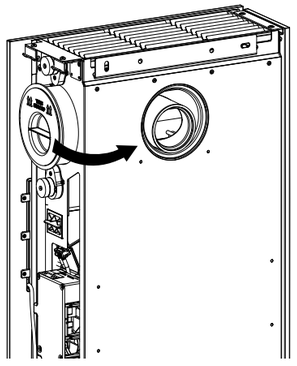

Verwijder de zwarte dop aan de zijkant van het toestel. Plaats deze aan de achterzijde.

03

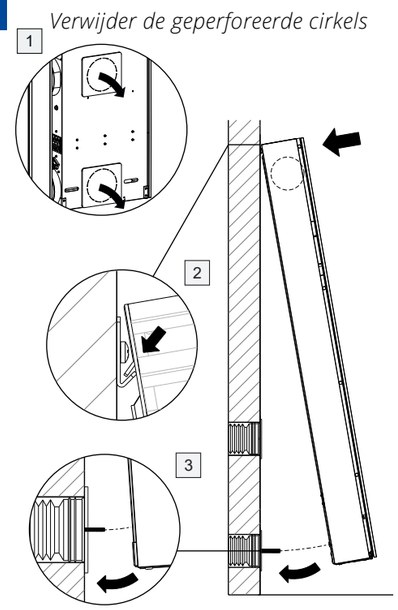

04

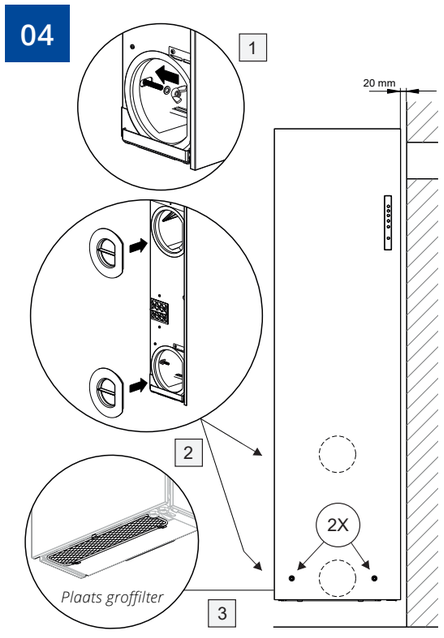

05

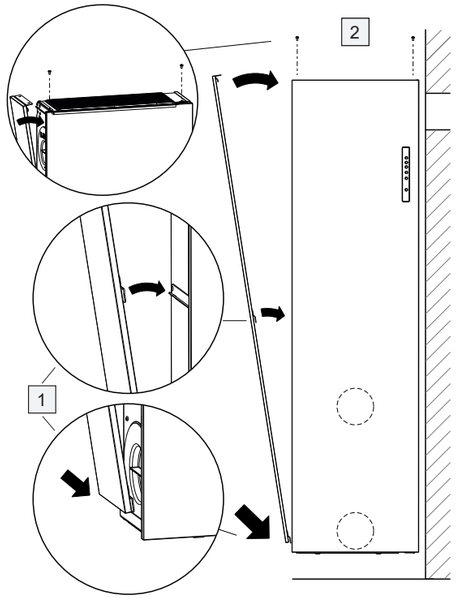

C/D

01

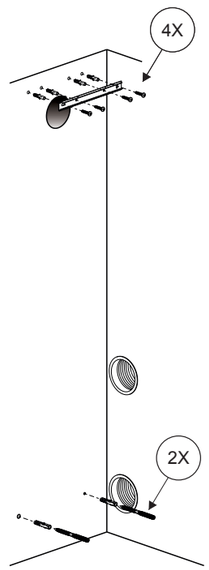

02

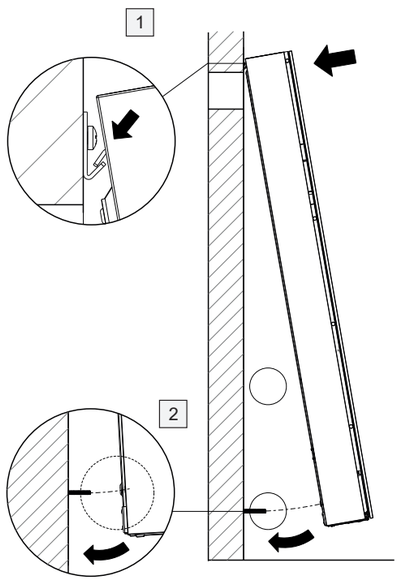

03

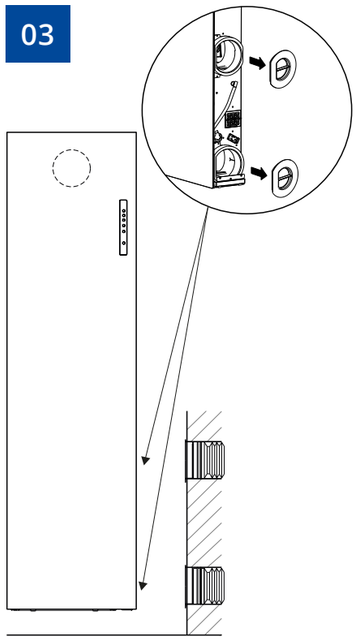

04

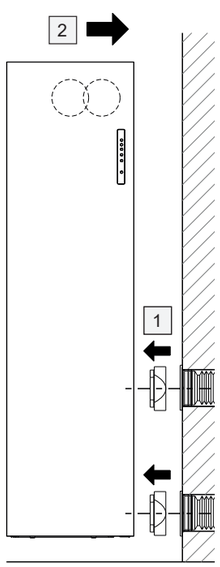

05

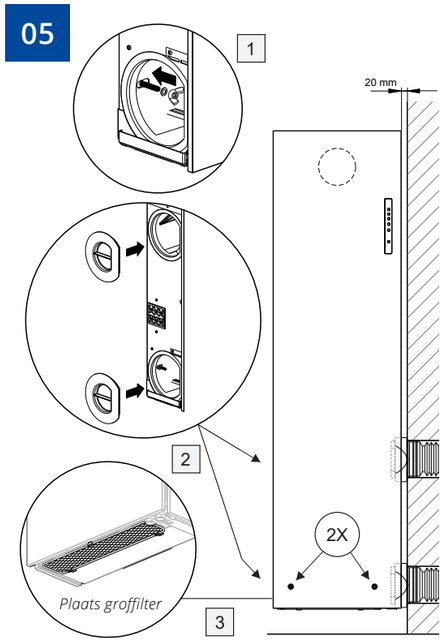

06

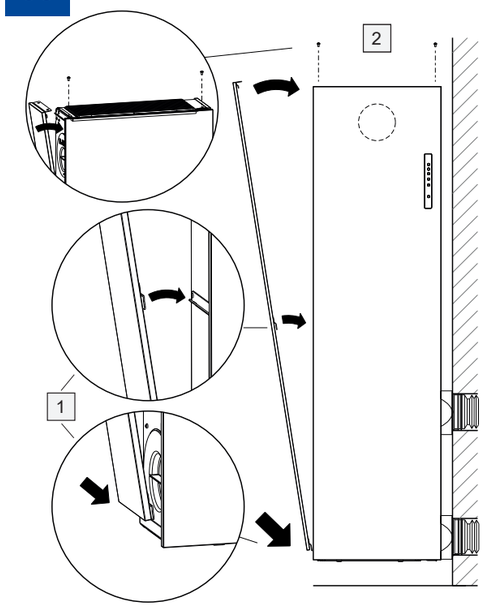

Monteren rooster en doorvoer externe ruimte

A/B/C/D

01

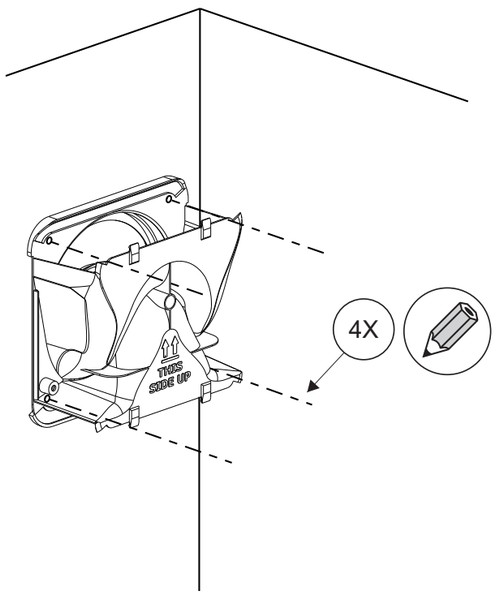

02

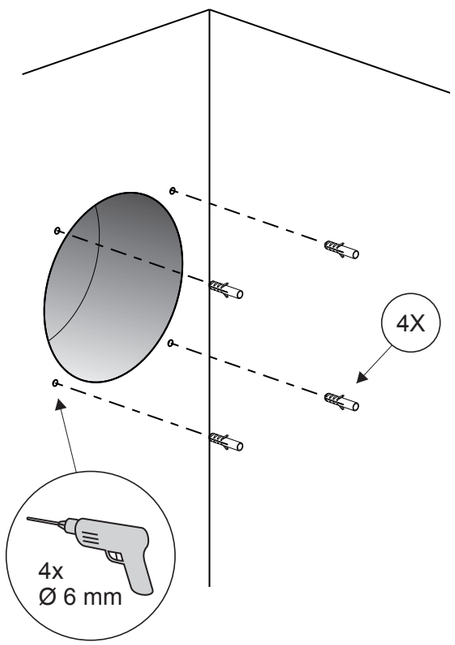

03

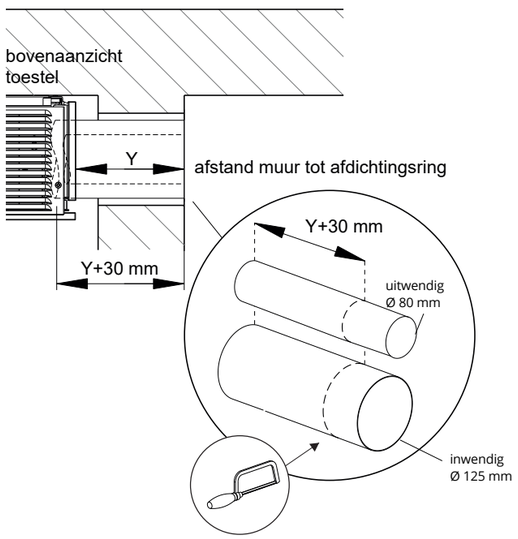

04

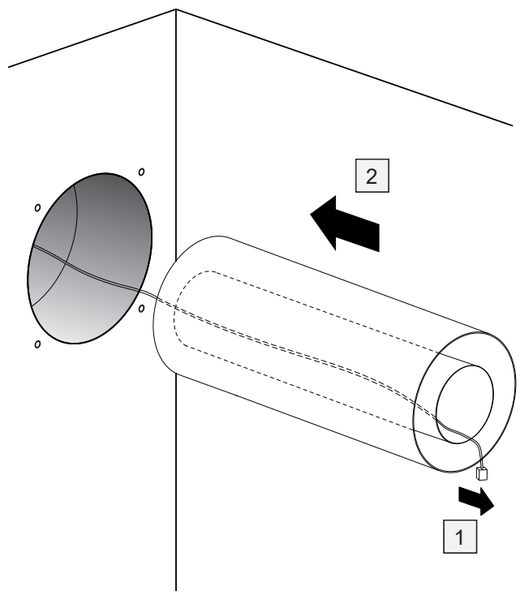

05

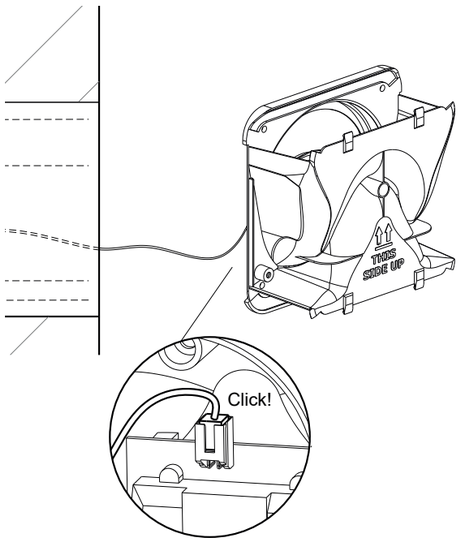

06

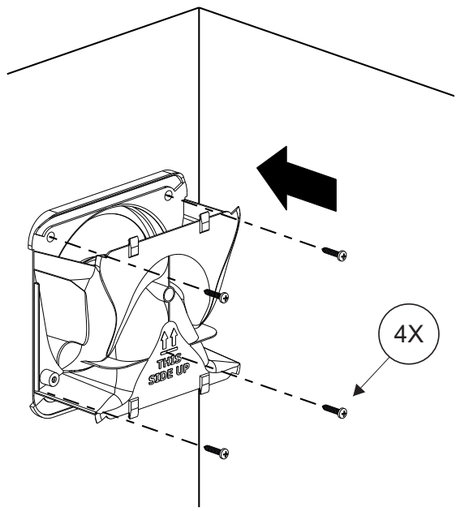

07

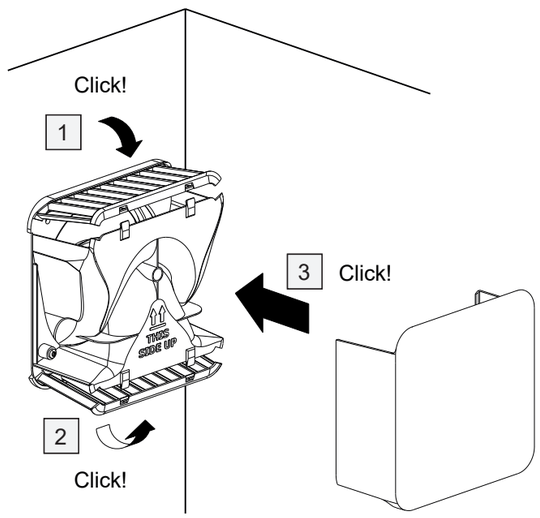

08

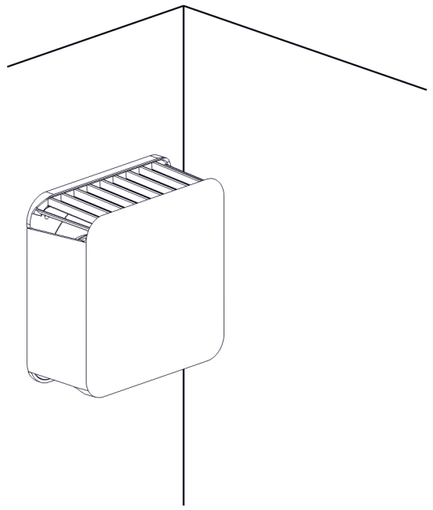

Modbus verbinden met ClimaRad Ventura V1D

1

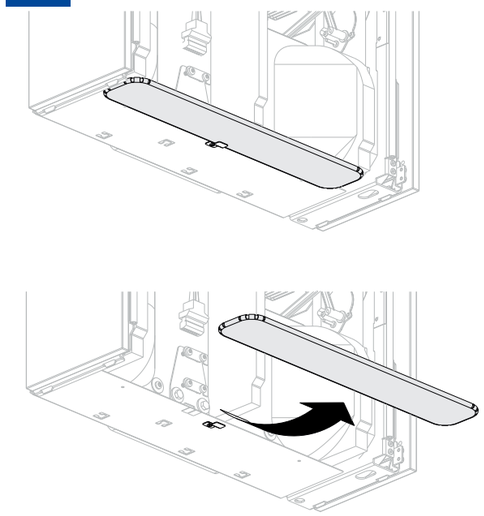

Verwijder het groffilter.

2

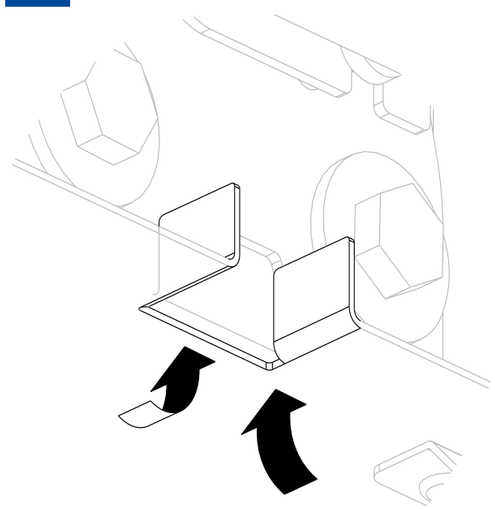

Buig de lipjes naar boven.

3

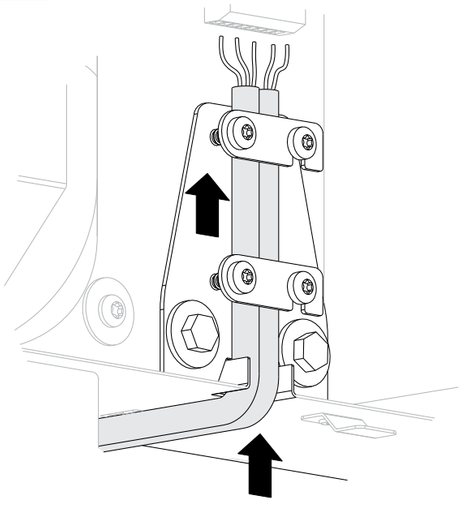

Voer de bekabeling zoals aangegeven door de trekontlaster.

4

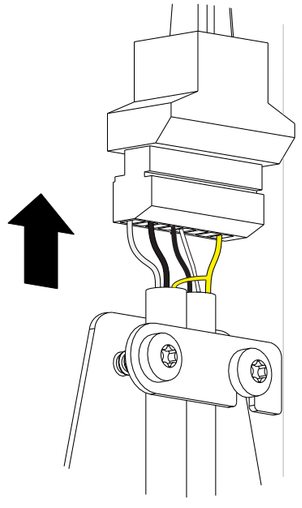

Sluit de bedrading aan in de connector.

5

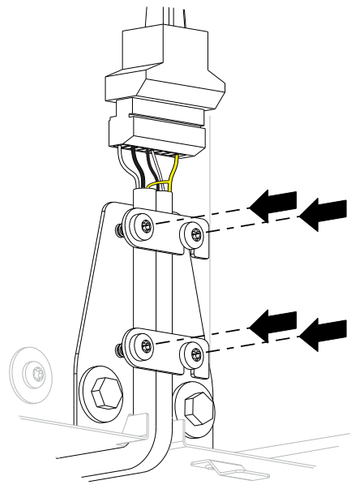

Draai de schoeven van de trekontlaster vast.

6

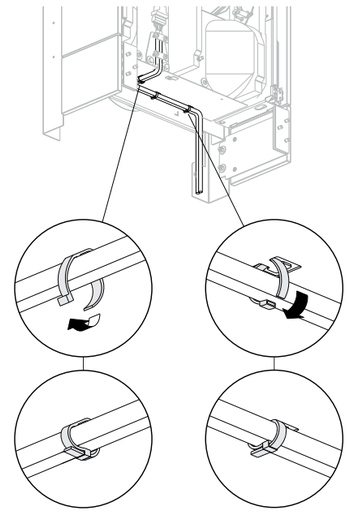

Maak de kabels vast met tyraps.

Noteer het Modbus nummer (MB) van de unit. Het MB-nummer is te vinden op de sticker aan de zijkant/onderkant van de unit bij het serie-nummer.

Verplaatsen beugel zijpaneel

Het bijgeleverde zijpaneel is voor beide zijden van de ventilatie-unit te gebruiken. Wanneer het paneel niet passend is voor de betreffende zijkant, dienen de drie beugels verplaatst te worden.

01

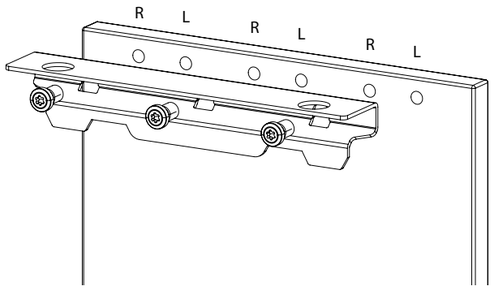

Verplaats de drie beugels naar rechts of links, afhankelijk van de huidige plaats van de beugel.
R = t.b.v. rechter zijpaneel
L = t.b.v. linker zijpaneel

02

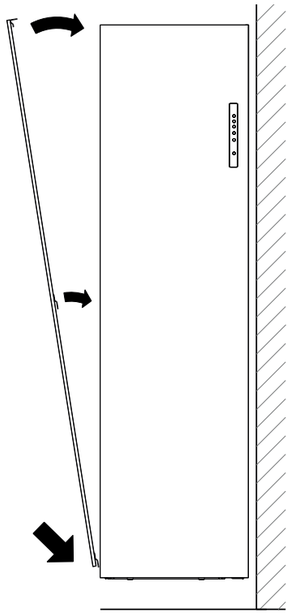

Plaats het paneel op de zijkant van de unit en controleer of de beugels op alle plaatsen goed in de bevestiging vallen.

Vervolg nu stap 5 (A/B) of stap 6 (C/D) op pagina 9 voor de afmontage.

Wijzigen ventilatiedebiet

Verhogen/verlagen ventilatiedebiet

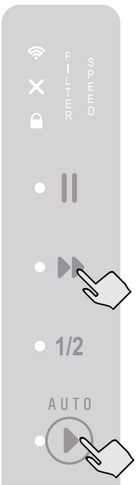

Houd op het bedieningspaneel van de ClimaRad Ventura V1D de getoonde toetsen-combinatie ingedrukt.

Na 4 seconden licht de middelste LED op en kunt u met de ‘plus’- en ‘min’-toets het ventilatiedebiet hoger of lager instellen.

Wanneer u de toetsen-combinatie weer los laat slaat de ClimaRad Ventura het debiet op dat u heeft ingesteld.