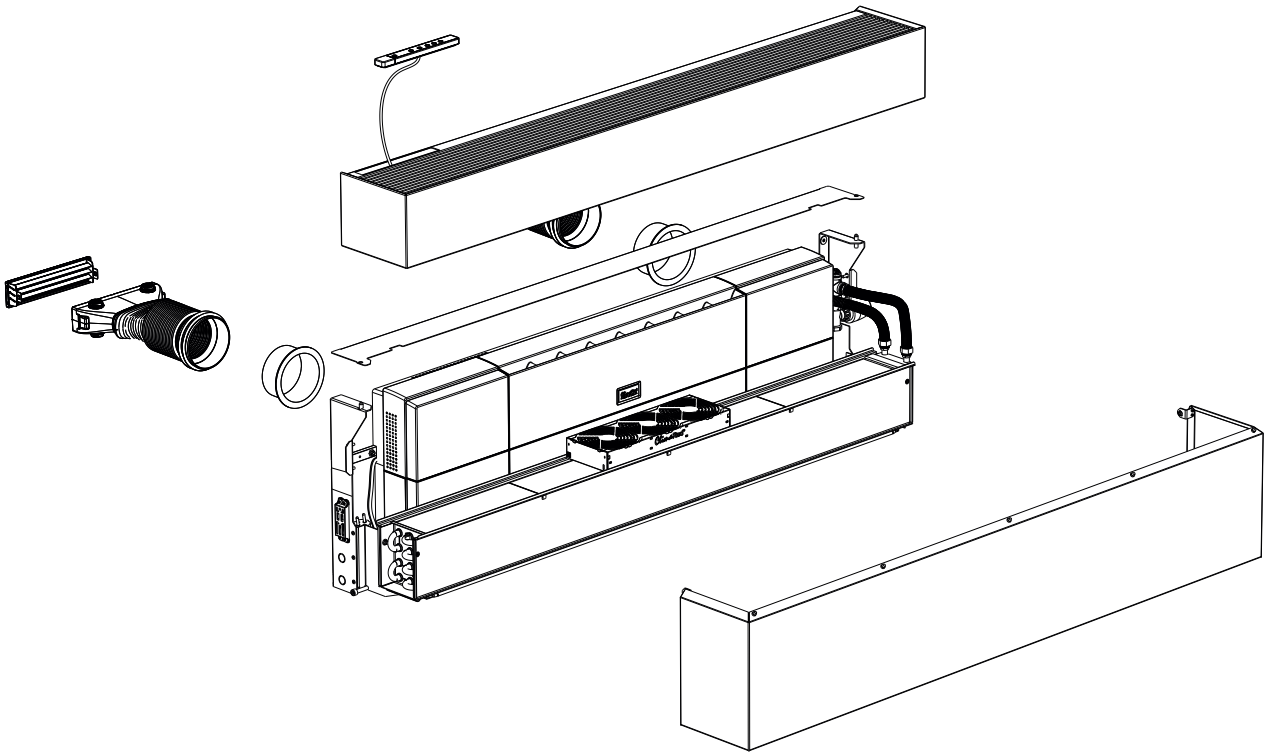

ClimaRad®

Vita H1C-S/H1C
Installatiehandleiding

2024.002

Maatvoering Vita H1C-S/H1C

Technische informatie:

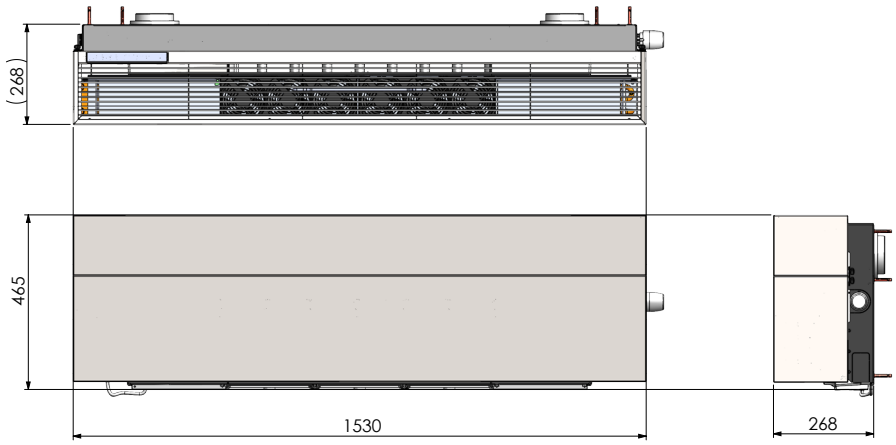

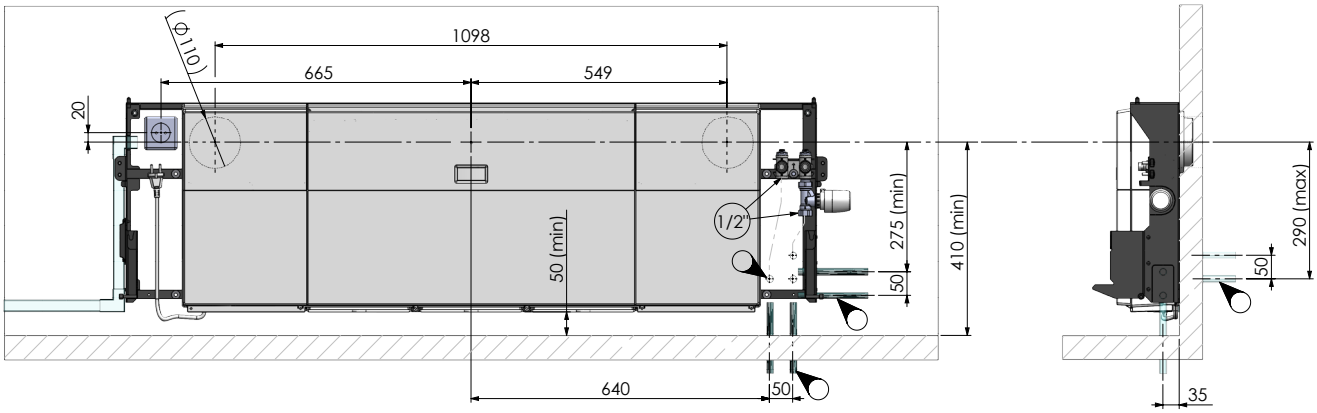

tekening is afgebeeld zonder convector en omkasting

Possible position water connection

Nb. Bij toepassing van modbusbekabeling: dubbele inbouwdoos of elektrabuis toepassen, eronder gemonteerd

Eisen bij installatie

- Minimale borstweringshoogte is 520 mm, afhankelijk van de vensterbankdiepte. Zie afbeelding rechts.
- Stijve en sterke muurconstructie achter de bevestigingspunten.
- Het toestel moet vrij kunnen uitblazen aan de bovenkant.
- Afstand afgewerkte vloer tot laagste punt product x ≥ 50 mm. Let op eventueel aanwezige plint.
- Boven het toestel moet voldoende vrije ruimte aanwezig zijn, zie afbeelding rechts.
- Gaten ten behoeve van muurdoorvoeren altijd afwaterend boren.
- Opbouw wandcontactdoos mogelijk.

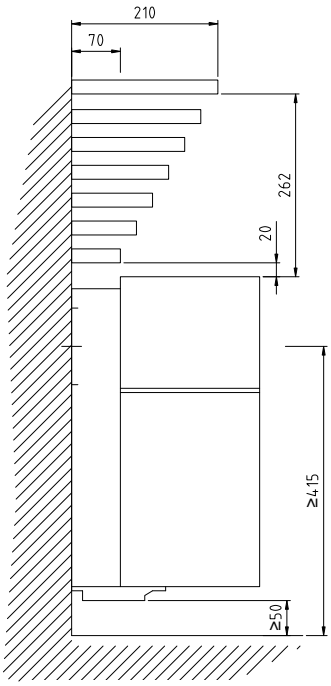

Plaatsen boormal en sparingen boren

01

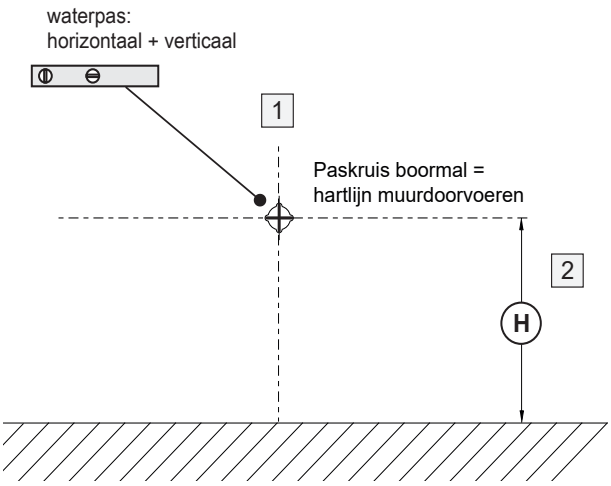

Teken de hartlijn op de muur. Zie pagina 2 voor de afmetingen. Bepaal de hoogte van het paskruis (H = X + 365 mm). X = afstand tussen laagste punt unit en bovenkant afgewerkte vloer.

02

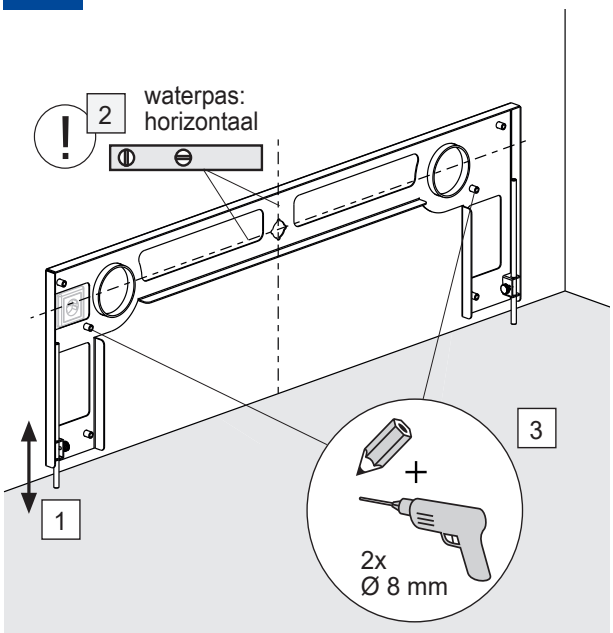

03

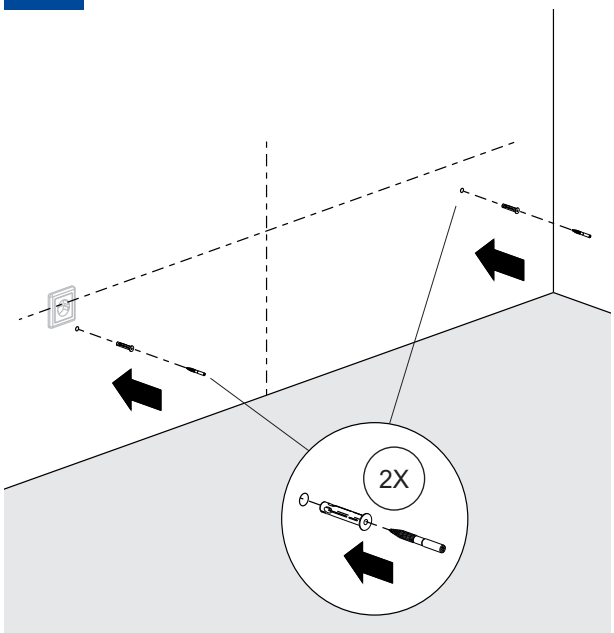

Boor de gaten met een diepte van 45 mm.

04

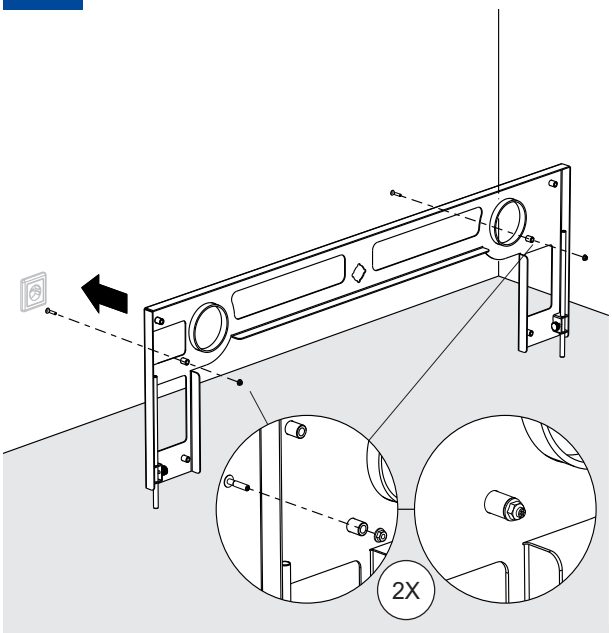

05

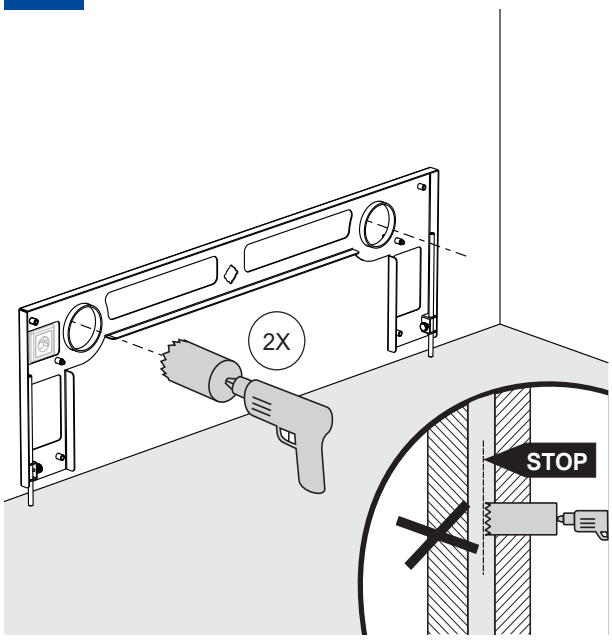

06

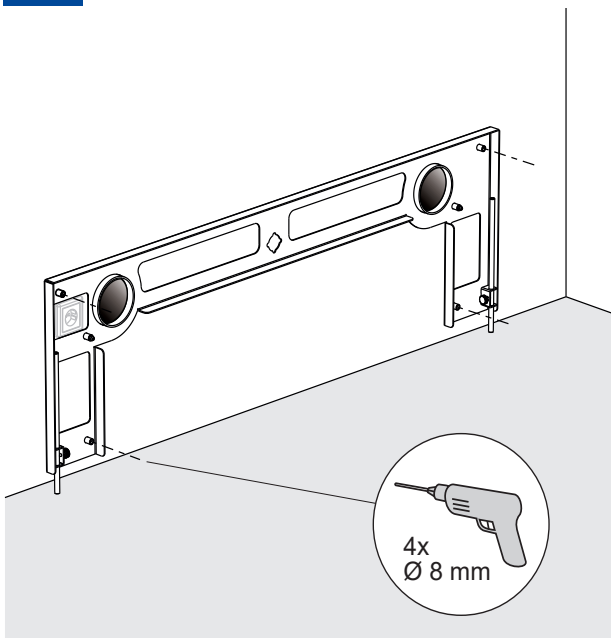

Waalformaat rooster: niet boren in buiten-spouwblad!

Opbouwrooster: bij de meeste muursoorten kan gelijk door het buitenspouwblad worden geboord.

Zowel inbouw als opbouw wandcontactdoos mogelijk.

07

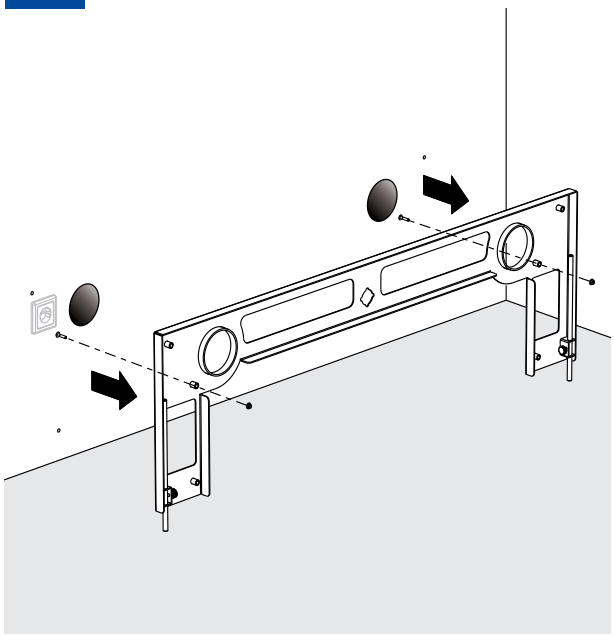

08

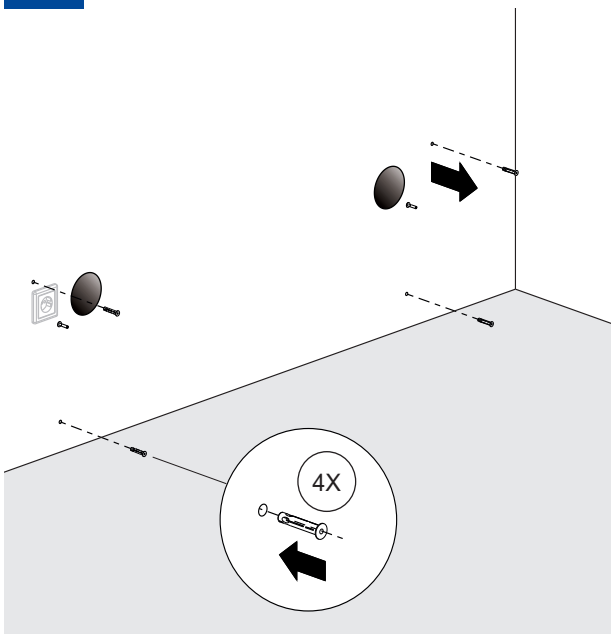

Muurdoorvoer en roosters (Ø110)

Voor de muurdoorvoeren van de ClimaRad Vita H1C-S/H1C zijn er 3 opties:

- Waalformaat - inmetselen behuizing.
- Waalformaat - baksteen verwijderen (pagina 6).
- Opbouwrooster t.b.v. gevelbeplating - gaten boren in buitenmuur (pagina 7).

De opties worden hierna beschreven.

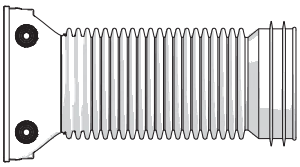

voor waalformaat muurdiktes 120-450 mm

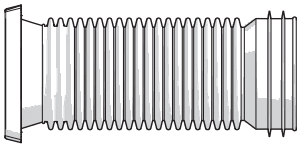

voor opbouwformaat muurdiktes 120-450 mm

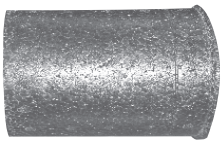

voor opbouwformaat muurdiktes 40-140 mm

Flexibele muurdoorvoer

01

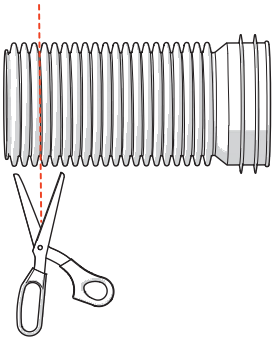

Als de muurdoorvoer te lang is, knip dit gedeelte dan af.

02

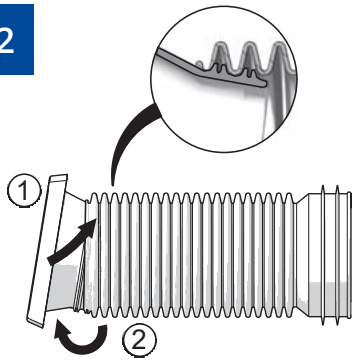

Plaats de behuizing in de balg (1).
Trek de balg over de behuizing (2).

EPP muurdoorvoer

01

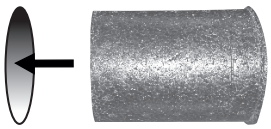

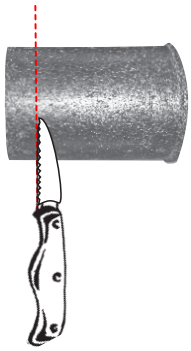

Als de muurdoorvoer te lang is, snijd of zaag dit gedeelte dan af. De doorvoer moet 15 mm korter zijn dan de totale muurdikte.

02

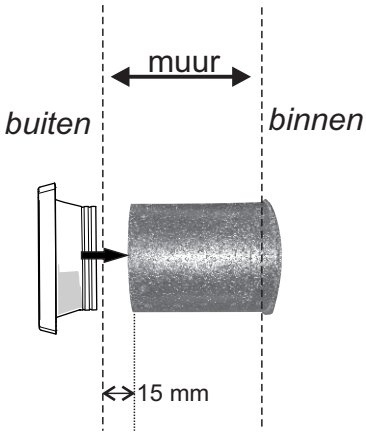

Plaats de muurdoorvoer vanaf de binnenzijde in de muur en plaats de behuizing vanaf de buitenkant in de muurdoorvoer.

Waalformaat doorvoer en rooster plaatsen in buitenmuur

Bij opbouwrooster ga naar pagina 7

01

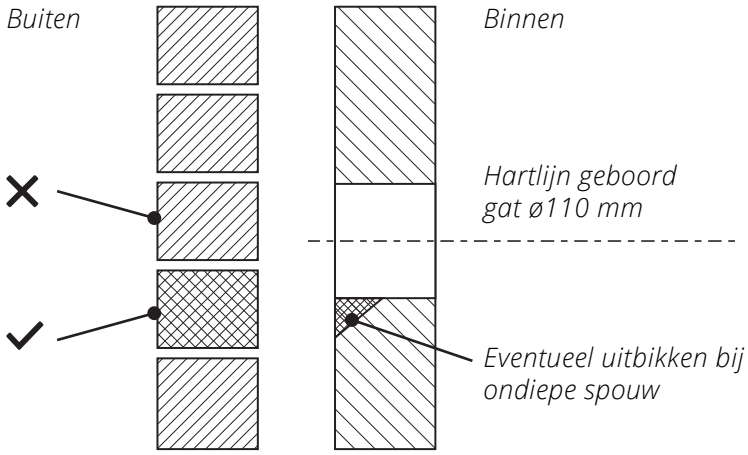

Selecteer te verwijderen baksteen (altijd afwaterend).

02

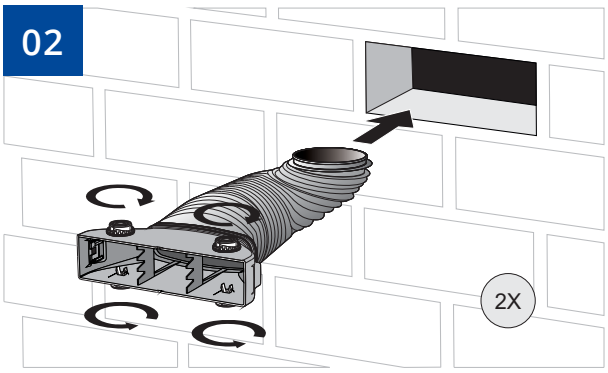

03

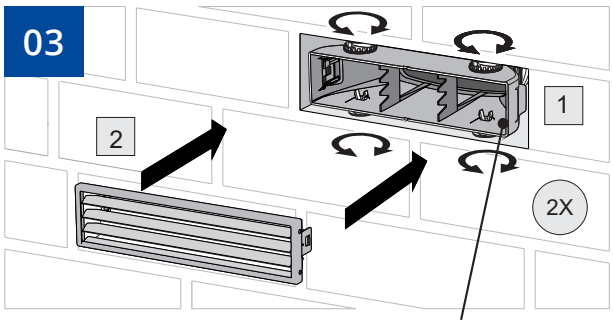

Voorkant rooster gelijk met de steen.

**Werk de voeg netjes af met voegsel*

04

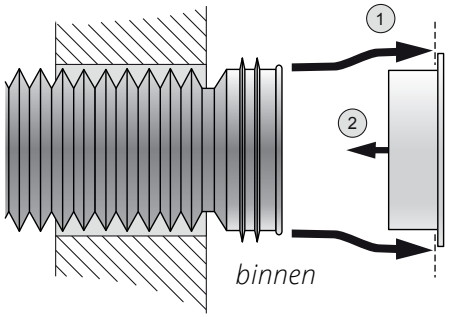

Plaatsen muurringen binnenmuur.

Opbouw doorvoer en rooster plaatsen in buitenmuur

Bij waalformaat ga naar pagina 6

01

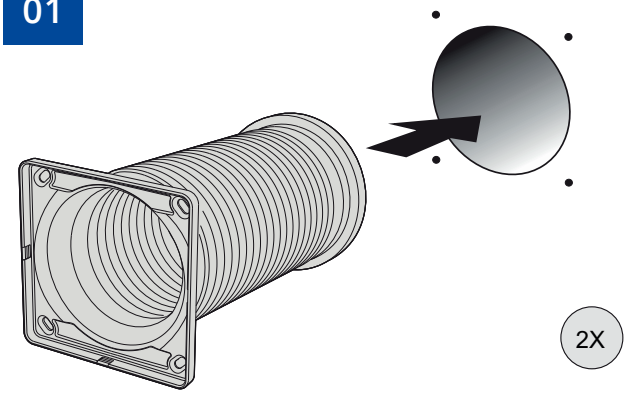

02

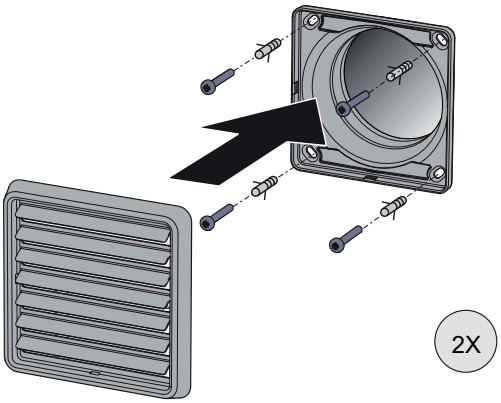

03

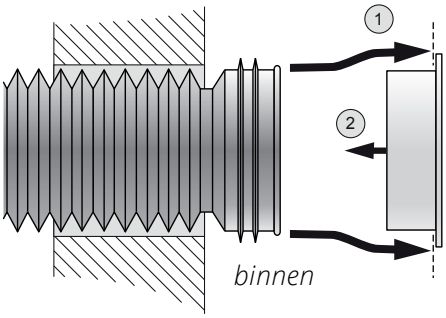

Plaatsen muurringen binnenmuur.

Uitpakken van de unit

01

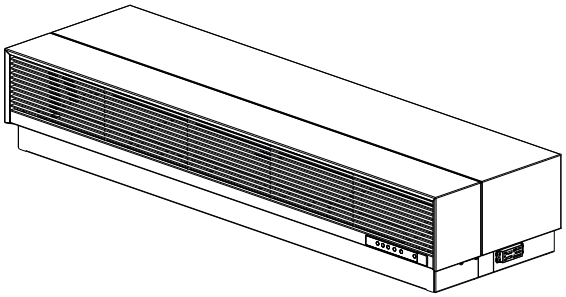

Haal het toestel uit de doos en verwijder de omkasting.

02

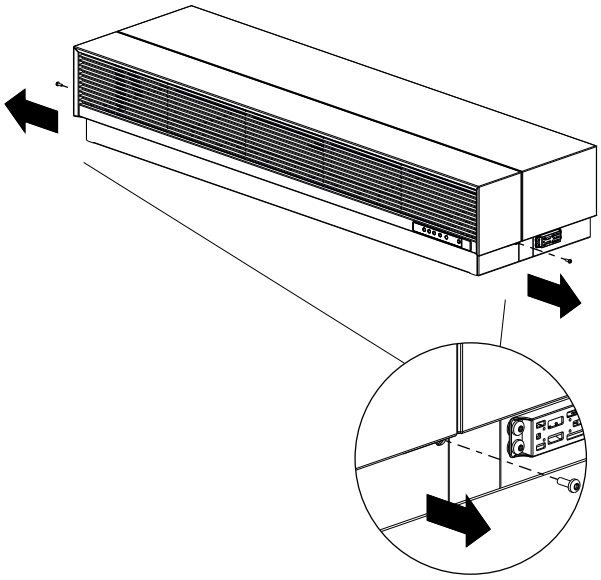

Verwijder de omkasting d.m.v. het verwijderen van de schroeven.

03

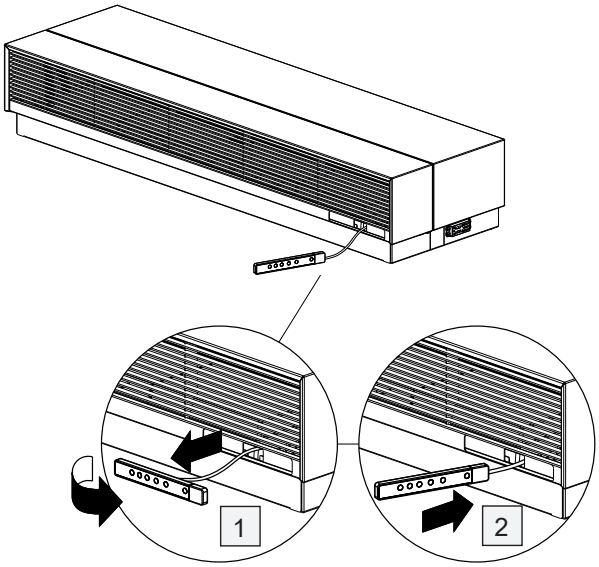

Verwijder het bedieningspaneel uit de omkasting door deze aan de onderzijde omhoog te duwen en door het gat naar beneden te halen. **Let op:** het bedieningspaneel blijft gekoppeld aan de unit tijdens het verwijderen van de omkasting.

04

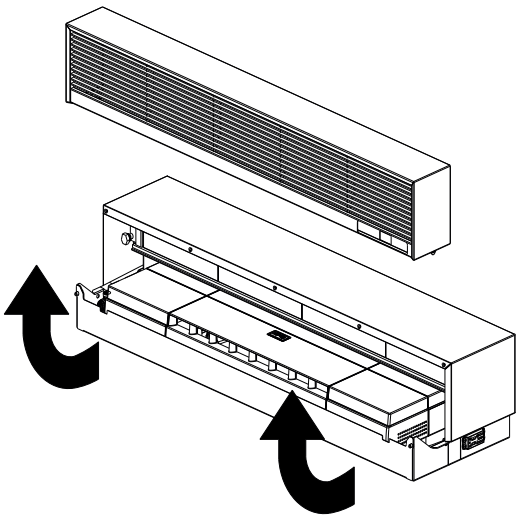

De montageset en fan cassette(s) zijn meegeleverd in een aparte verpakking achter de omkasting.

05

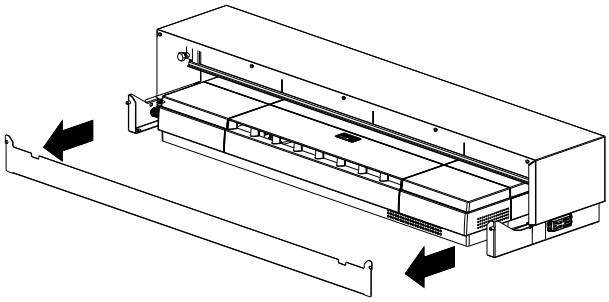

06

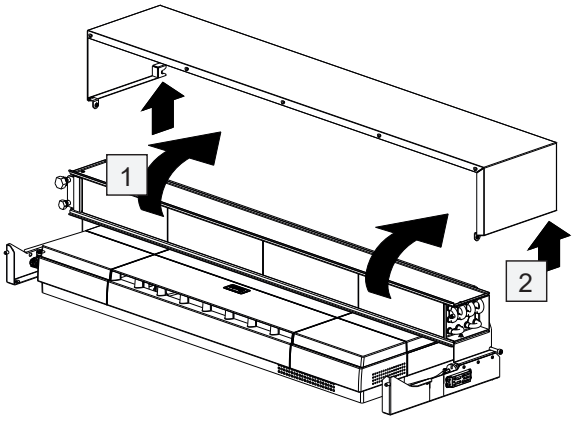

07

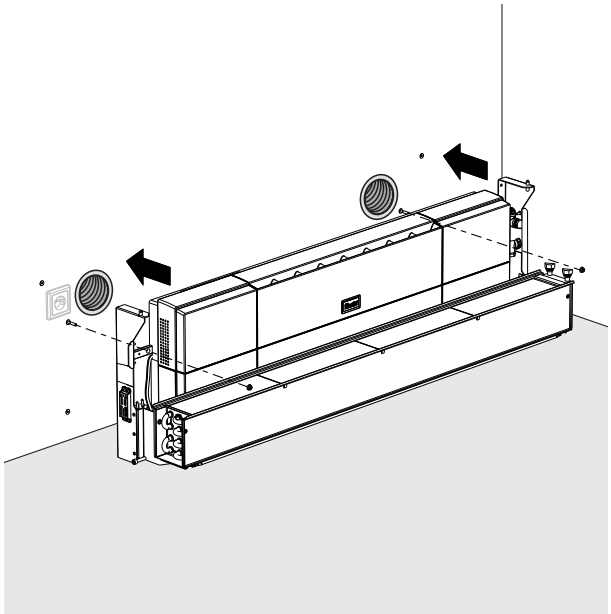

Bij een linker waterzijdige aansluiting kan de convector worden omgedraaid. Zie stap 1 & 2 op blz. 12.

08

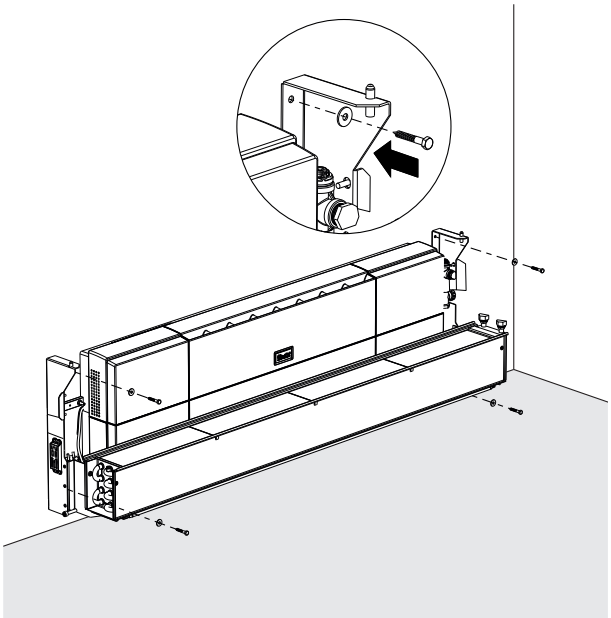

Aansluiten en afmonteren

01

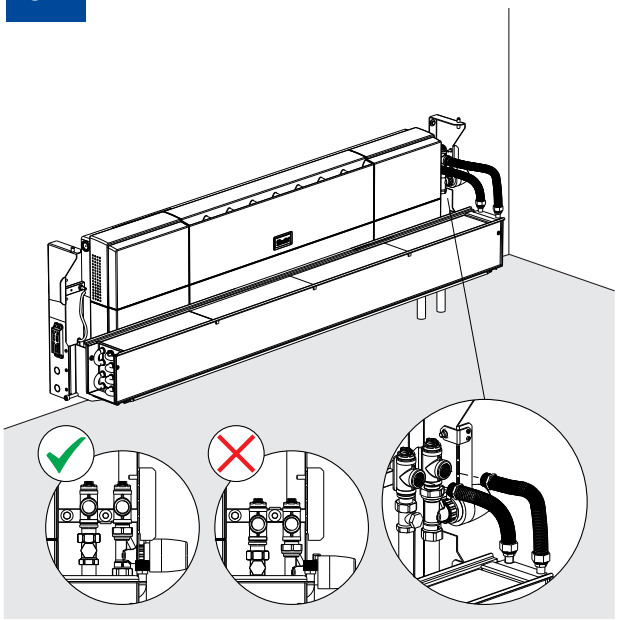

Plaats de waterzijdige aansluiting, daarna het systeem afvullen en de convector ontluchten.
LET OP: T-stuk waterzijdige aansluiting in juiste positie installeren.

02

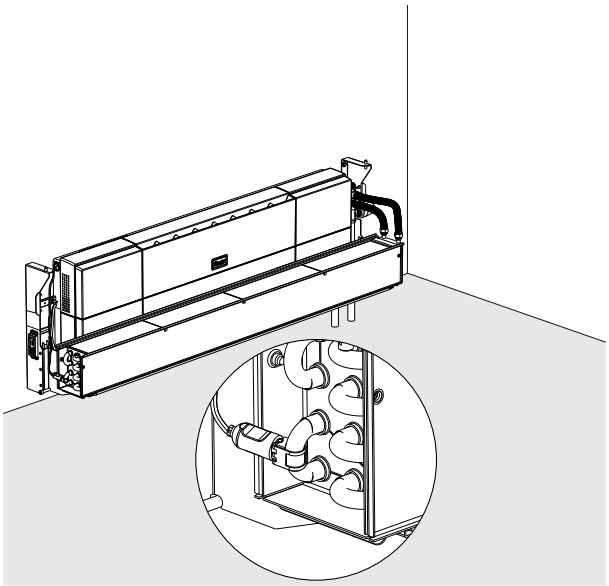

Plaats de watertemperatuur sensor.

03

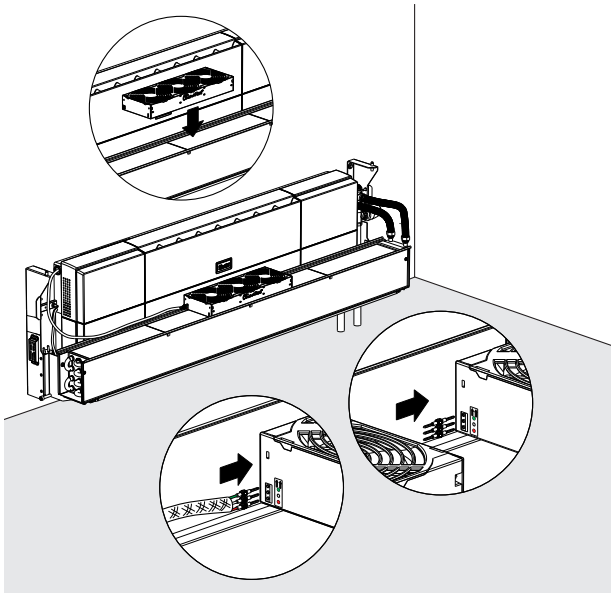

Plaats de fan cassette(s) door deze te koppelen aan de voorzijde, de unit is uit te breiden tot max. 4 fan cassettes.

De fan cassettes dienen te worden aangesloten a.d.h.v. de juiste kleurcodering.

04

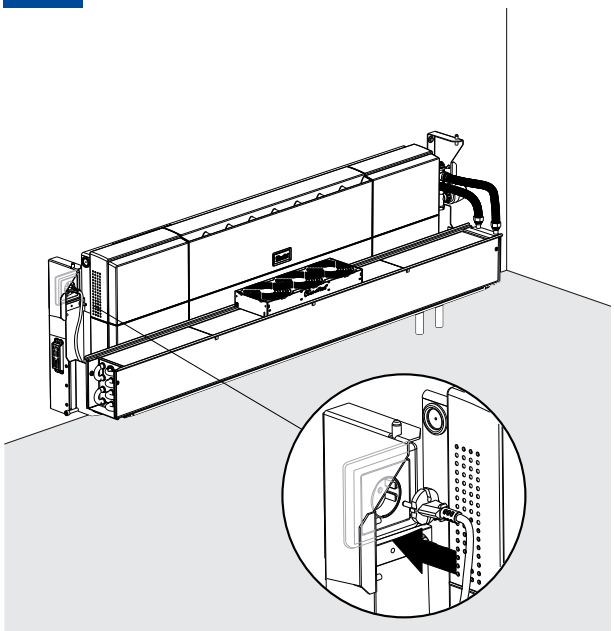

Plaats de stekker in het stopcontact; het product stelt zich volautomatisch in.

Er zit geen aan/uit switch op het toestel. Om het toestel spanningsloos te krijgen verwijdert u de stekker uit het stopcontact.

05

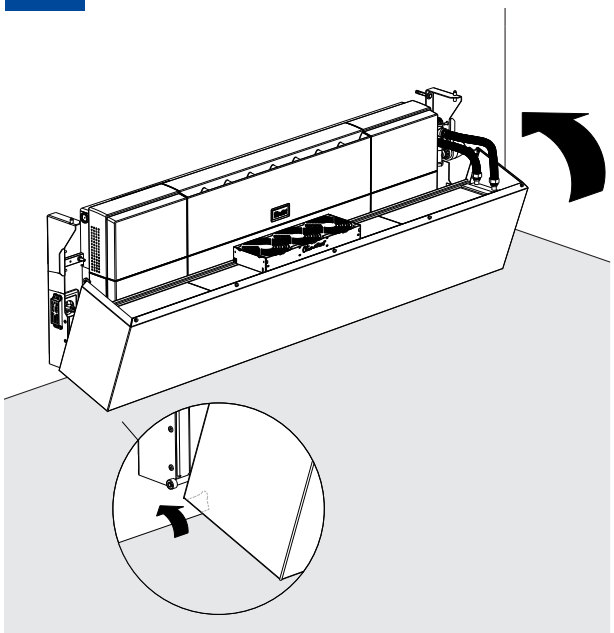

Controleer of het groffilter aanwezig is onder de convector. Plaats daarna de onderomkasting.

06

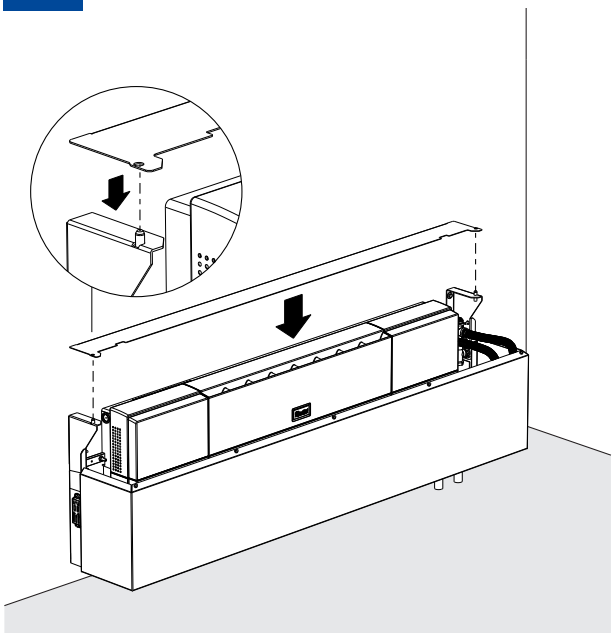

Mochten kabels of overige elektra beschadigd zijn, dan mogen deze alleen vervangen worden door een ClimaRad service monteur of gelijk gekwalificeerd persoon.

07

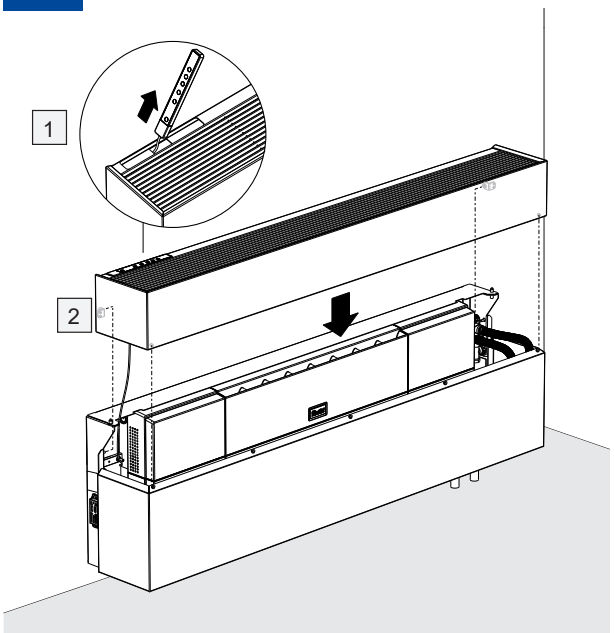

1. Haal het bedieningspaneel door de opening en plaats deze d.m.v. de magneetstrip.
2. Zorg dat de kabel nergens klem zit i.v.m. het plaatsen van de bovenomkasting.

08

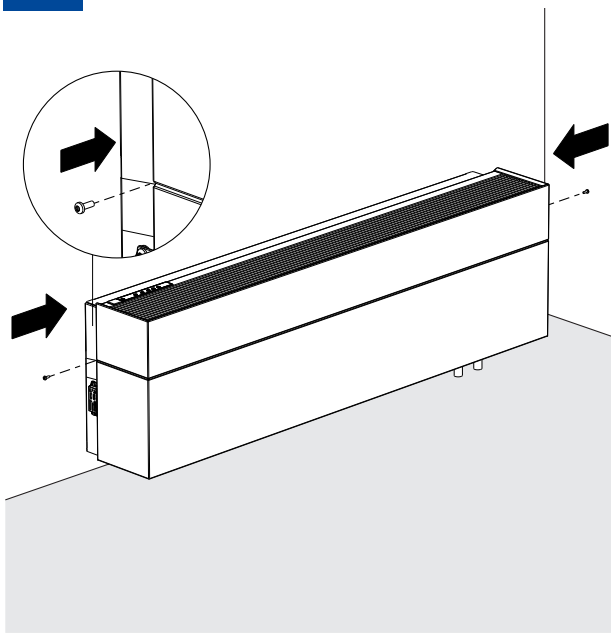

De omkasting kan worden geborgd aan beide zijden van de unit middels schroeven.

Wijzigen ventilatiedebiet:
⏩ ingedrukt houden, opschalen/afschalen met ⊕ of ⊖

Optioneel: omdraaien van de convector

01

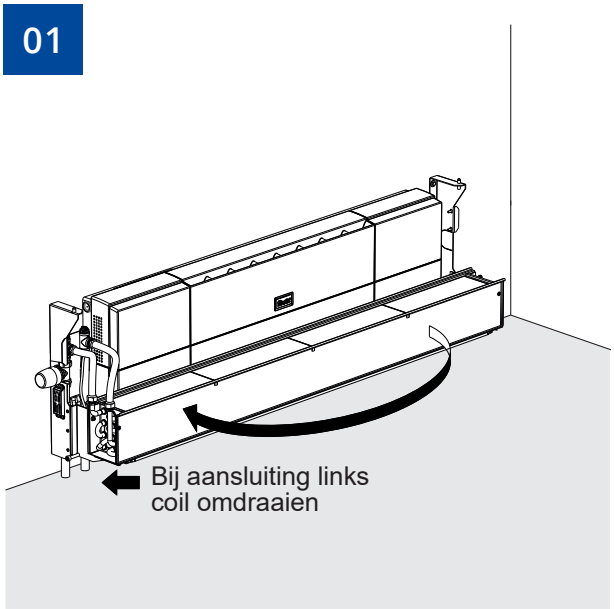

02

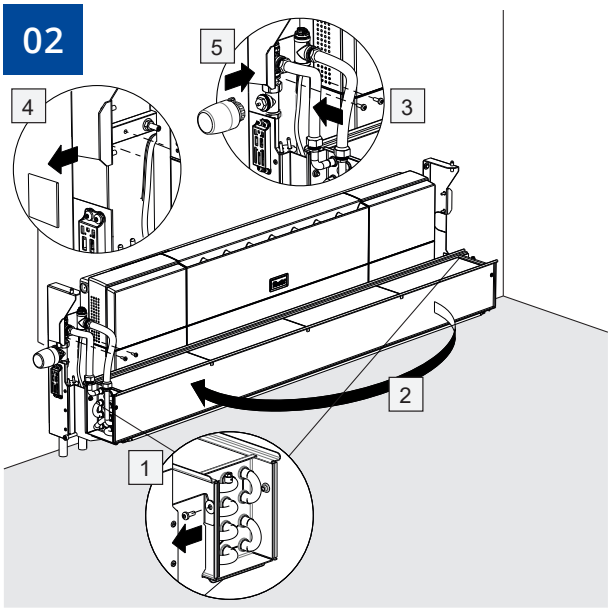

Vervolgstappen zie stap 1 blz. 10

Koppelen ClimaRad Round met ClimaRad Vita H1C

Stap 1
ClimaRad Vita H1C in koppelmodus

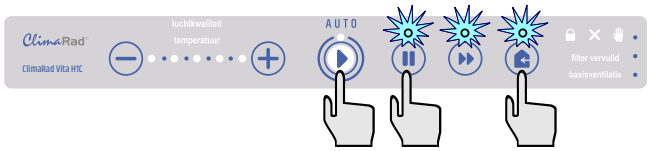

Druk op het bedieningspaneel van de ClimaRad Vita H1C de getoonde toetsencombinatie 5 seconden lang in. De drie rechter lampjes gaan knipperen.

Het toestel staat nu 15 minuten in de koppelmodus.

Stap 2
ClimaRad Round

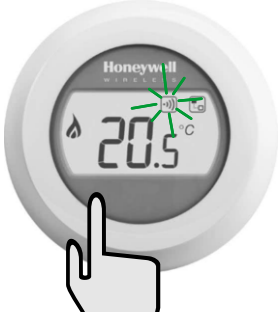

Druk de bedieningstoets van de ClimaRad Round 10 seconden in. Draai aan de instelring tot 'Co' in beeld staat. Druk daarna de bedieningstoets 1x kort in.

(zie ook installatiehandleiding Honeywell)

Stap 3
Controle koppeling

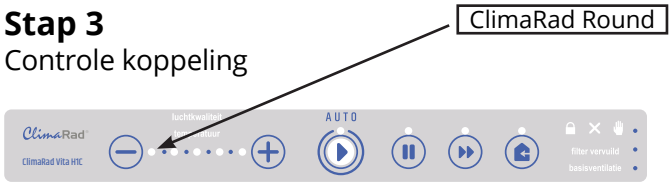

Na een geslaagde koppeling zal op het bedieningspaneel 1 minuut lang de betreffende LED oplichten ter controle.

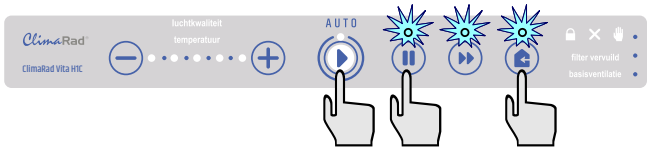

Druk op het bedieningspaneel de aangegeven toetsencombinatie nogmaals 5 seconden in.

De drie rechter lampjes zullen dan stoppen met knipperen. Het toestel is uit de koppelmodus.